電気式真空発生器

コボットポンプ ECBPMiロボセット

最大吸込量: 1.6 l/min

ELECTRONICS PACKAGING PLASTICS

コボットポンプ ECBPMiロボセット

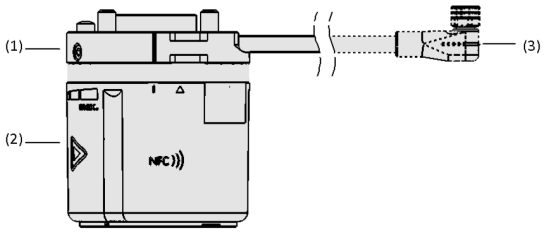

システムデザイン コボットポンプ ECBPMiロボセット

ECBPMiを使用した化粧品の搬送

業界特有のアプリケーションへの適合性

アプリケーション

- 軽量ロボットや協働ロボットとのより容易なセットアップを実現する、ECBPMiと周辺部品がセットになった「ロボセット」をラインアップ
- ECBPMi、ロボット取付フランジ、電気接続ケーブル、真空パッドを含むセット
- 最大3 kgまでのワークに対応
- 真空パッドを直接取付可能なため、ビンピッキングなどの真空パッド1つで行うようなアプリケーションに最適
- 小型デザインで、周囲と干渉せず、限られた設置スペースにおいても使用可能

デザイン

- ストレインリリーフ付ロボットフランジ (1)
- ロボットフランジの直径に合わせたコンパクトな本体
- 静電容量式の操作ボタン (2) とLEDのステータスバーを搭載し、感覚的かつ容易に操作可能なユーザーインターフェース
- 電気接続ケーブル (3)
- フラットパッド、1.5段ベローズ真空パッドを各1つずつ同梱

製品特徴

- ロボットへの取付とセットアップを容易にするロボセット (Plug&Play)
- 任意の真空パッドを取付可能なため、幅広いアプリケーションに使用可能
- ビンピッキングのような小物ワークの搬送に最適
- 軽量設計のため、ロボットの可搬重量を最大限生かした搬送が可能
- 電気式ポンプのため、圧縮エアやホース配管が不要

© J. Schmalz GmbH / 技術的な変更がある場合がございます / 上で生成された 20.04.2024

シュマルツに連絡してください。 Schmalz K.K / 〒224-0027 横浜市都筑区大棚町3001-7/ +81 45 565-5150 / schmalz@schmalz.co.jp

コボットポンプ ECBPMiロボセット

最大吸込量: 1.6 l/min

発注コード コボットポンプ ECBPMiロボセット

ROB-SET ECBPMi	–	DOOSAN
1		2

1 – 製品仕様

タイプ	種類
ROB-SET ECBPMi	ECBPMiロボセット
ROB-SET PLUS ECBPMi	ECBPMiロボセット (ユニバーサルロボット社 UR、RS485タイプ向け)

2 – 適用ロボット

タイプ	種類
DOOSAN	斗山ロボティクス社
FANUC	ファナック
FRUITCORE	フルーツコアロボティクス社
HANWHA	ハンファロボティクス社
IGUS	イグス
JAKA	JAKAロボティクス社
KASSOW	カッソウロボット社
MIT	三菱電機
OMRON	オムロン
SE	シュナイダーエレクトリック社
TECHMAN	テックマン・ロボット社
UR	ユニバーサルロボット社
YUANDA	ユアンダロボティクス社

コボットポンプ ECBPMiロボセットは、以下の製品で構成されます。

- 電気式真空ポンプ ECBPMi
- フランジプレート FLAN-PL
- 真空パッド SFF / SPB1

スペアパーツ: 電気式真空ポンプ ECBPMi、フランジプレート FLAN-PL、真空パッド SFF / SPB1

発注データ コボットポンプ ECBPMiロボセット

型式	製品コード
ROB-SET ECBPMi DOOSAN	10.03.01.00580
ROB-SET ECBPMi FANUC	10.03.01.00621
ROB-SET ECBPMi FRUITCORE	10.03.01.00677
ROB-SET ECBPMi HANWHA	10.03.01.00585
ROB-SET ECBPMi IGUS	10.03.01.00822
ROB-SET ECBPMi JAKA	10.03.01.00845
ROB-SET ECBPMi KASSOW	10.03.01.00796
ROB-SET ECBPMi MIT	10.03.01.00546
ROB-SET ECBPMi MIT	10.03.01.00579
ROB-SET ECBPMi OMRON	10.03.01.00605
ROB-SET ECBPMi SE	10.03.01.00852
ROB-SET ECBPMi TECHMAN	10.03.01.00566
ROB-SET ECBPMi UR	10.03.01.00512
ROB-SET ECBPMi UR	10.03.01.00593
ROB-SET PLUS ECBPMi UR	10.03.01.00617
ROB-SET PLUS ECBPMi UR	10.03.01.00618

シュマルツに連絡してください。 Schmalz K.K / 〒224-0027 横浜市都筑区大棚町3001-7/ +81 45 565-5150 / schmalz@schmalz.co.jp

コボットポンプ ECBPMiロボセット

最大吸込量: 1.6 l/min

発注データ スペアパーツ コボットポンプ ECBPMiロボセット

スペアパーツ		製品コード
ECBPMi 24V-DC FK	コボットポンプ	10.03.01.00500
ECBPMi-RS-485 24V-DC FK	コボットポンプ RS-485	10.03.01.00584
SPB1 30 ED-65 G1/4-AG	ベローズ吸着パッド	10.01.06.04530
SFF 15 EPDM-45 G1/8-AG	フラットな吸着パッド	10.01.01.14262
ERS ECBPM	スペアパーツセット	10.03.01.00573

発注データ アクセサリ コボットポンプ ECBPMiロボセット

アクセサリ		製品コード
軽量グリッパー	SLG FSGA 2 102x57	10.01.10.14043
軽量グリッパー	SLG FSGA 3 102x102	10.01.10.14042
軽量グリッパー	SLG FSGA 4 102x75.3	10.01.10.14041

テクニカルデータ コボットポンプ ECBPMiロボセット

型式	適合性	吸込量（最大）[l/min]	最大真空度 [%]	電圧	定格電力 [W]	定格電流 [A]	電気接続
ROB-SET ECBPMi DOOSAN	-	1.6	60	24 V-DC	7.2	0.3	アングルプラグ M8、8ピン
ROB-SET ECBPMi FANUC	CRX	1.6	60	24 V-DC	7.2	0.3	アングルソケット M8、8ピン
ROB-SET ECBPMi FRUITCORE	HORST	1.6	60	24 V-DC	7.2	0.3	プラグM8、4ピン
ROB-SET ECBPMi HANWHA	HCR-3	1.6	60	24 V-DC	7.2	0.3	アングルソケット M8、8ピン
ROB-SET ECBPMi IGUS	ReBeL 4DOF/ 6DOF	1.6	60	24 V-DC	7.2	0.3	-
ROB-SET ECBPMi JAKA	-	1.6	60	24 V-DC	7.2	0.3	-
ROB-SET ECBPMi KASSOW	-	1.6	60	24 V-DC	7.2	0.3	L字型、M8 オス（8ピン）
ROB-SET ECBPMi MIT	RV-5AS	1.6	60	24 V-DC	7.2	0.3	L字型、M12 オス、8ピン
ROB-SET ECBPMi MIT	RV-5AS-FS	1.6	60	24 V-DC	7.2	0.3	L字型、M12 オス、8ピン
ROB-SET ECBPMi OMRON	-	1.6	60	24 V-DC	7.2	0.3	アングルプラグ M8、8ピン
ROB-SET ECBPMi SE	-	1.6	60	24 V-DC	7.2	0.3	-
ROB-SET ECBPMi TECHMAN	TM5-700/900	1.6	60	24 V-DC	7.2	0.3	アングルプラグ M8、8ピン
ROB-SET ECBPMi UR	UR3/5	1.6	60	24 V-DC	7.2	0.3	アングルソケット M8、8ピン
ROB-SET ECBPMi UR	UR10/16	1.6	60	24 V-DC	7.2	0.3	アングルソケット M8、8ピン
ROB-SET PLUS ECBPMi UR	UR3/5	1.6	60	24 V-DC	7.2	0.3	アングルソケット M8、8ピン
ROB-SET PLUS ECBPMi UR	UR10/16	1.6	60	24 V-DC	7.2	0.3	アングルソケット M8、8ピン

シュマルツに連絡してください。 Schmalz K.K / 〒224-0027 横浜市都筑区大棚町3001-7/ +81 45 565-5150 / schmalz@schmalz.co.jp

コボットポンプ ECBPMiロボセット

最大吸込量: 1.6 l/min

デザインデータ コボットポンプ ECBPMiロボセット

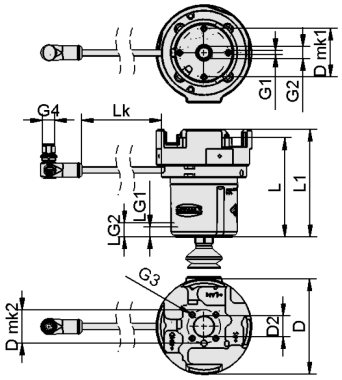

ECBPMi ASSISTA

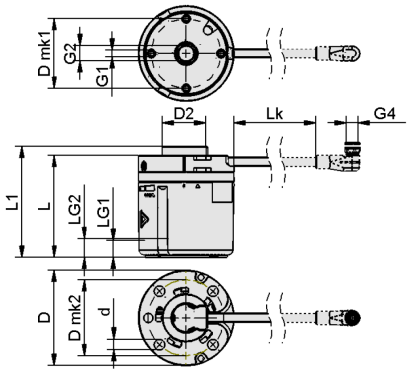

ECBPMi DOOSA, FANUC, HANWHA, KASSOW, OMRON, TECHMAN, UR

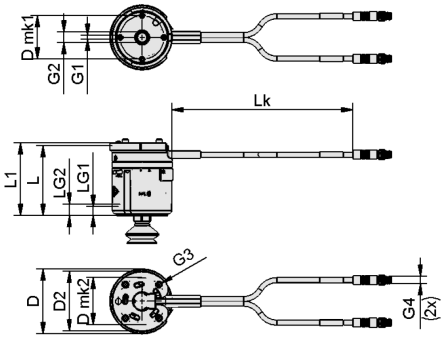

ECBPMi FRUITCORE

シュマルツに連絡してください。 Schmalz K.K / 〒224-0027 横浜市都筑区大棚町3001-7/ +81 45 565-5150 / schmalz@schmalz.co.jp

コボットポンプ ECBPMiロボセット

最大吸込量: 1.6 l/min

デザインデータ コボットポンプ ECBPMiロボセット

型式	D [mm]	d [mm]	D2 [mm]	D mk1 [mm]	D mk2 [mm]	G1	G2	G4	L [mm]	L1 [mm]	LG1 [mm]	LG2 [mm]	Lk [mm]
ROB-SET ECBPMi DOOSAN	63	7.0	31.5	46	50.0	M4-F	G1/4-IG	M8-M	67.41	73.41	6	11.5	146.0
ROB-SET ECBPMi FANUC	63	-	31.5	46	50.0	M4-F	G1/4-IG	M8-F	67.41	73.41	6	11.5	105.5
ROB-SET ECBPMi FRUITCORE	68	-	62.7	46	62.7	M4-F	G1/4-IG	M8-M	73.41	76.41	6	11.5	300.0
ROB-SET ECBPMi HANWHA	63	-	31.5	46	50.0	M4-F	G1/4-IG	M8-F	67.41	73.41	6	11.5	120.5
ROB-SET ECBPMi IGUS	63	-	31.5	46	43.0	M4-F	-	-	73.41	76.10	6	11.5	425.5
ROB-SET ECBPMi JAKA	63	-	31.5	46	50.0	M4-F	-	-	67.41	73.41	6	11.5	185.0
ROB-SET ECBPMi KASSOW	63	-	31.5	46	50.0	M4-F	G1/4-F	M8-F	67.41	73.41	6	11.5	130.5
ROB-SET ECBPMi MIT	90	-	20.0	46	31.5	M4-F	G1/4-IG	M12-M	88.40	96.40	6	11.5	107.0
ROB-SET ECBPMi MIT	90	-	20.0	46	31.5	M4-F	G1/4-IG	M12-M	126.90	130.40	6	11.5	107.0
ROB-SET ECBPMi OMRON	63	-	31.5	46	50.0	M4-F	G1/4-IG	M8-M	67.41	73.41	6	11.5	150.5
ROB-SET ECBPMi SE	63	-	31.5	46	50.0	M4-F	-	-	67.41	73.41	6	11.5	185.0
ROB-SET ECBPMi TECHMAN	63	-	31.5	46	50.0	M4-F	G1/4-IG	M8-M	67.41	73.41	6	11.5	150.5
ROB-SET ECBPMi UR	63	-	31.5	46	50.0	M4-F	G1/4-IG	M8-F	67.41	73.41	6	11.5	120.5
ROB-SET ECBPMi UR	63	-	31.5	46	50.0	M4-F	G1/4-IG	M8-F	67.41	73.41	6	11.5	130.5
ROB-SET PLUS ECBPMi UR	63	-	31.5	46	50.0	M4-F	G1/4-IG	M8-F	67.41	73.41	6	11.5	120.5
ROB-SET PLUS ECBPMi UR	63	-	31.5	46	50.0	M4-F	G1/4-IG	M8-F	67.41	73.41	6	11.5	130.5

シュマルツに連絡してください。 Schmalz K.K / 〒224-0027 横浜市都筑区大棚町3001-7/ +81 45 565-5150 / schmalz@schmalz.co.jp